Collectie - STICKS

design: Gerard de Hoop

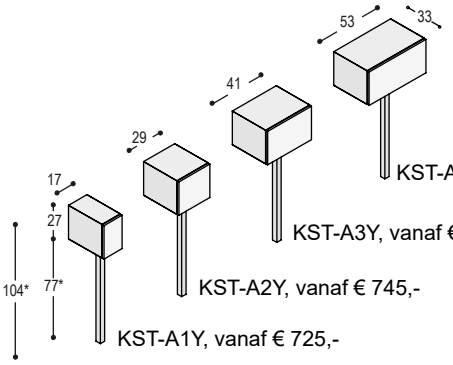

KST-A4Y, vanaf € 920,-

KST-A3Y, vanaf € 895,-

KST-A2Y, vanaf € 745,-

KST-A1Y, vanaf € 725,-

** met andere pootlengte ook op totaalhoogte 46cm, 66cm en 85cm leverbaar*

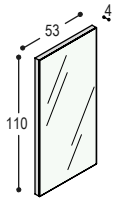

KST-S4, vanaf € 360,-

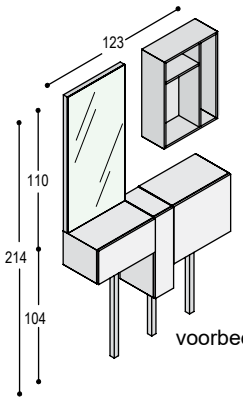

voorbeeldkast, vanaf € 3.745,-

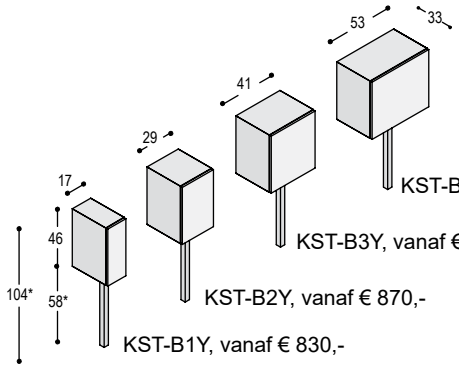

KST-B4Y, vanaf € 950,-

KST-B3Y, vanaf € 910,-

KST-B2Y, vanaf € 870,-

KST-B1Y, vanaf € 830,-

** met andere pootlengte ook op totaalhoogte 66cm, 85cm en 123cm leverbaar*

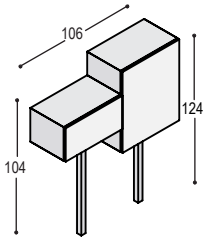

voorbeeldkast, vanaf € 1.950,-

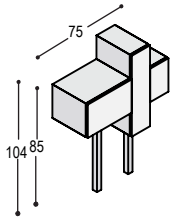

voorbeeldkast, vanaf € 2.470,-

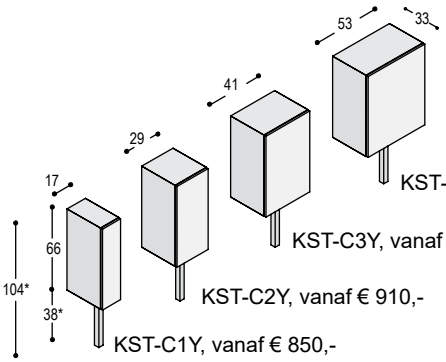

KST-C4Y, vanaf € 1.030,-

KST-C3Y, vanaf € 970,-

KST-C2Y, vanaf € 910,-

KST-C1Y, vanaf € 850,-

** met andere pootlengte ook op totaalhoogte 85cm, 123cm en 162cm leverbaar*

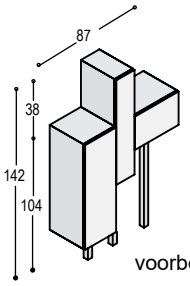

voorbeeldkast, vanaf € 2.775,-

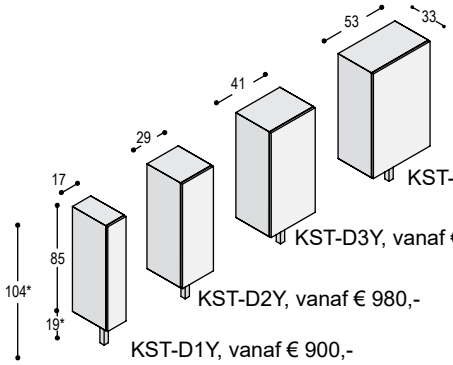

KST-D4Y, vanaf € 1.140,-

KST-D3Y, vanaf € 1.060,-

KST-D2Y, vanaf € 980,-

KST-D1Y, vanaf € 900,-

** met andere pootlengte ook op totaalhoogte 123cm, 142cm en 162cm leverbaar*

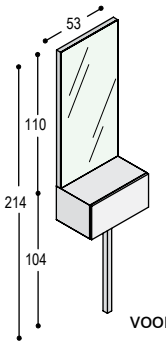

voorbeeldkast, vanaf € 1.280,-

genoemde prijzen zijn adviesverkoopprijzen, inclusief BTW, geldig t/m 31 december 2025